ALDISPLAYS®

Creative Displaysysteme aus einer Hand - seit 1995

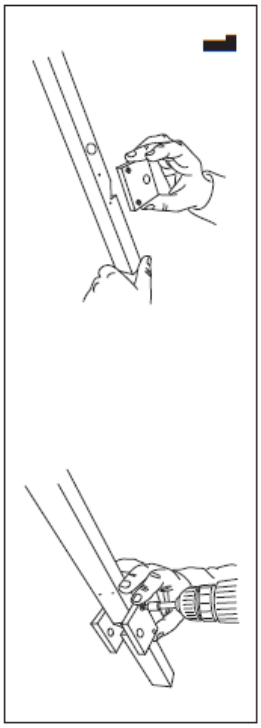

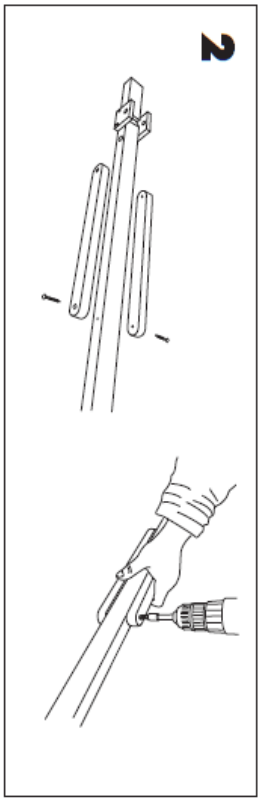

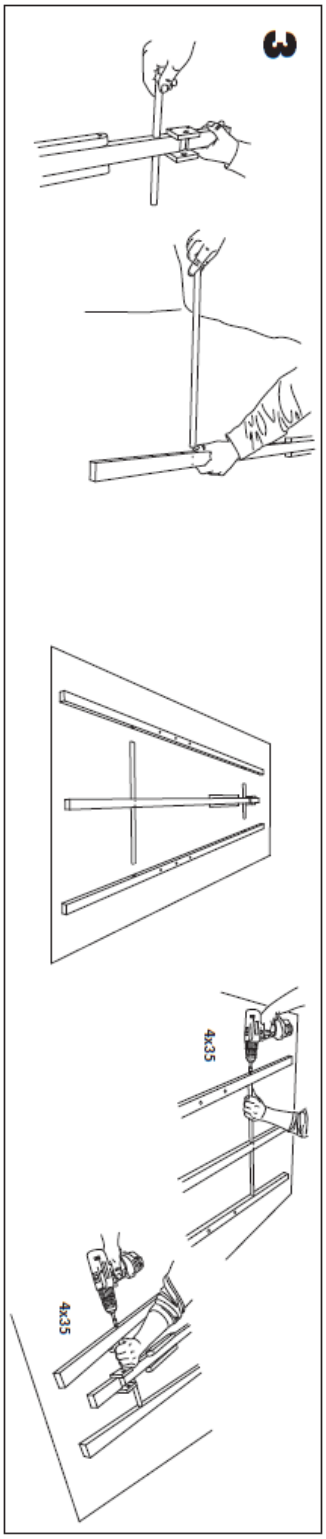

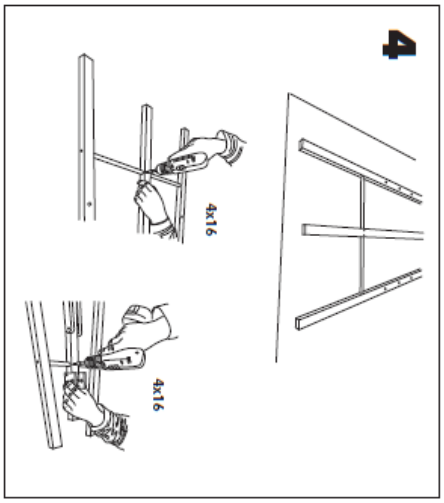

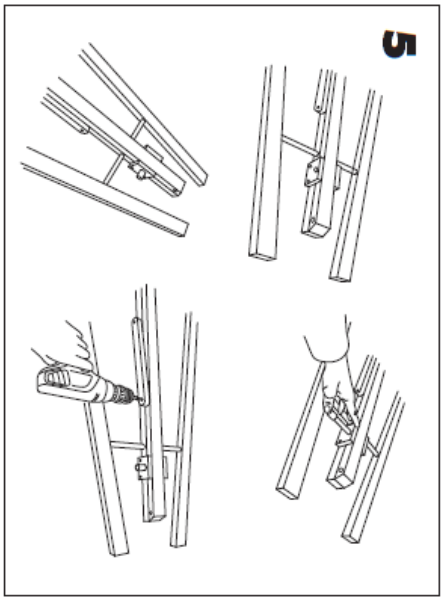

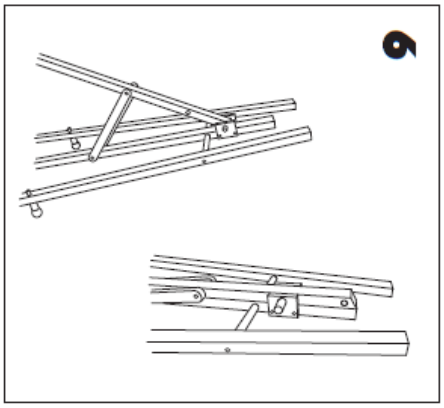

ALDISPLAYS® GmbH
Paul-Henri-Spaak-Str. 17-19
Gewerbegebiet Moorslede
D-51069 Köln

Telefon: +49 221 968448-0
Telefax: +49 221 968448-88
E-Mail: kontakt@aldisplays.de
Web: www.aldisplays.de

Geschäftsführer: Oliver Post
Geschäftsführende Gesellschafter:
Dipl. Betriebswirt Rolf Göpfert & Marcus Meinhold
Sitz & Handelsregister Köln: HRB 106 348

USt.-Identnr. (VAT): DE 343 911 905
EORI-Nr. (Zoll): DE 242 877 692 452 931
AEOF-Nr.: DE AEOF 133174
WEEE-Nr.: DE 1667 4006